Legenda

Area di scavo

Inquadramento aree di scavo - Scala 1:200

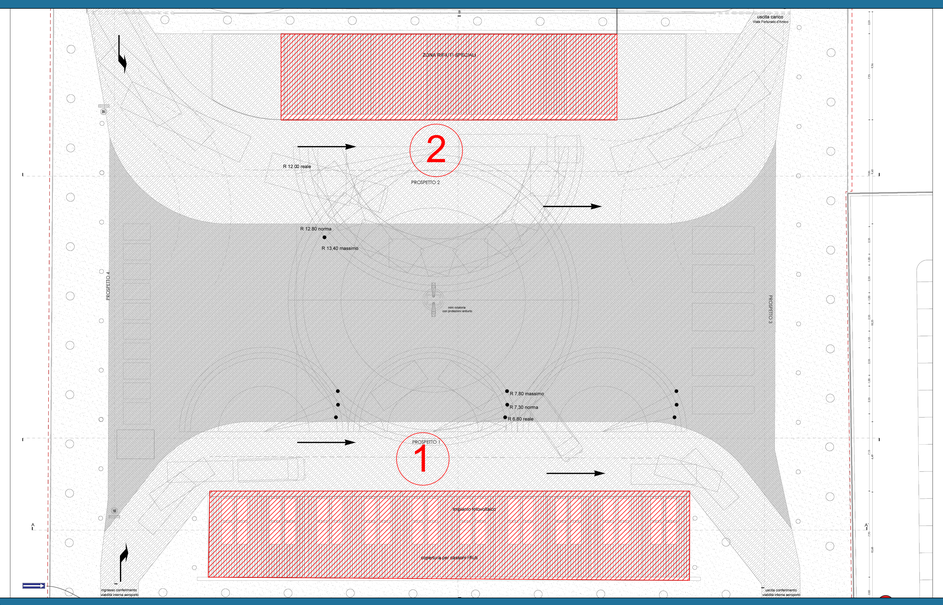

Sezione area di scavo manufatto 1 - Scala 1:50

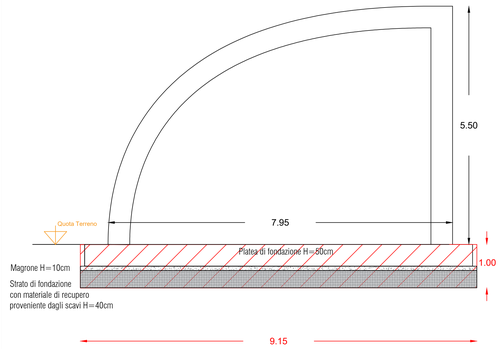

K-Map

Area intervento

Planimetria area di scavo manufatto 1 - Scala 1:50

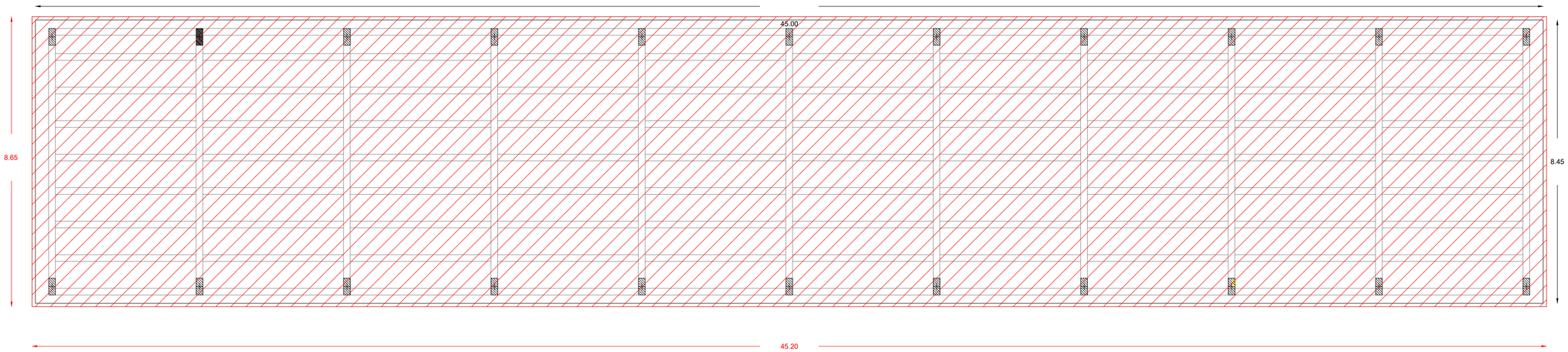

Planimetria area di scavo manufatto 2 - Scala 1:50

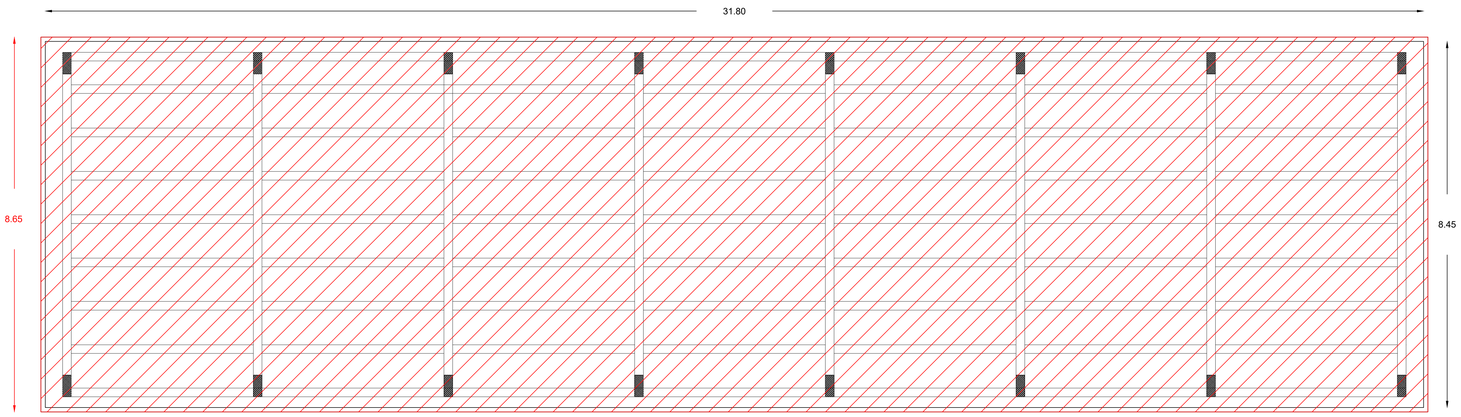

Sezione area di scavo manufatto 2 - Scala 1:50

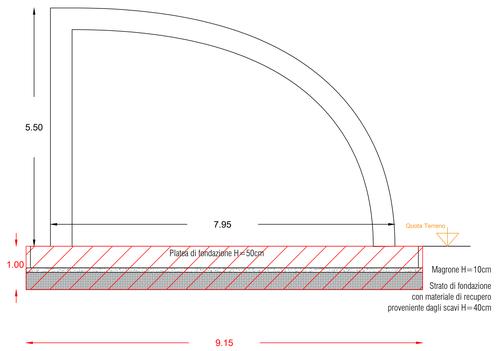

Finanziato dall'Unione europea NextGenerationEU

Società Aeroportuale Calabrese
Crotone, Lamezia Terme, Reggio Calabria

A.U. - Accountable Manager: Marco PRANDONI
Post Holder Progettazione - Ing. Stefania RAMONDO
Post Holder Manutenzione - Ing. Filippo MALAFARINA
Head Office: Via Aeroporto - 88046 Lamezia Terme (RC)
Staff: Ing. Matteo MASTROIANNI
AOP SACAL - 09 01(28.01.08) rev4. Cristian RIZZO

RIQUALIFICA AMBIENTALE DELLA FASCIA NORD DELL'AEROPORTO CON REALIZZAZIONE DI PISTA CICLABILE PER LA VALORIZZAZIONE ECOSOSTENIBILE DELLA FASCIA COSTIERA (POLO DELLA VELA) E DEL LAGO LA VOTA

CIG: A0159668F5 CUP: H81D2200009002

Ambito di intervento: Trasporti e mobilità sostenibili – Fondi CIS scheda L05

PROGETTO ESECUTIVO

OPERE STRUTTURALI - OS4 STRUTTURE STAZIONE ECOLOGICA
Planimetria degli scavi quotata

PROGETTISTI:

Mandataria: HYpro

Mandanti: CORFONE + PARTNERS — **Ph.D. Arch. Cesare CORFONE**; SGMadeo — **Archeol. Simone Giosuè MADEO**

TEAM DI LAVORO

Responsabile progettazione opere infrastrutturali V.02: **Ing. Michele SISINNO**
Responsabile progettazione opere strutturali S.04 - Resp.ITACA: **Ing. Maurizio CARUSO**
Responsabile progettazione opere impiantistiche IS.04: **Ing. Raffaele CIARDULLO**
Responsabile progettazione interventi naturalistici e paesaggistici P.01: **Arch. Cesare CORFONE**
Responsabile progettazione edile E.19 e E.20: **Arch. Cesare CORFONE**
Archeologo: **Archeol. Simone Giosuè MADEO**
Geologo: **Geol. Giuseppe CORCIANNI**
Direttore operativo Geologo: **Geol. Giovanni DE FAZIO**
Coordinatore per la sicurezza in fase di Progettazione: **Ing. Roberto NUCCI**

Progettista e responsabile integrazione e prestazioni specialistiche: **Ing. Daniele NUCCI**

ORDINE INGEGNERI CROTONE — Ingegnere DANIELE NUCCI — Iscritto al n. 1000 — Settore Civile Ambientale

COMMITTENTE

S.A.CAL. S.p.A
Società Aeroportuale Calabrese
Via Aeroporto - 88046 Lamezia terme(CZ) ITALIA
Tel. + 39 0968-414212

PM Progettazione: Ing. Stefania RAMONDO

PM Manutenzione: Ing. Filippo MALAFARINA

RESPONSABILE UNICO DEL PROCEDIMENTO
Ing. Matteo MASTROIANNI

Approvazione ENAC

Approvazione ENTI

CODICE ELABORATO: PE_OS_04_TAV_01_C SCALA: 1:50

REV.	DATA	DESCRIZIONE	REDATTO	VERIFICATO	APPROVATO
00	Luglio 2025	PRIMA EMISSIONE	A. Voci	M.Caruso	D.Nucci
01	Luglio 2025	SECONDA EMISSIONE	A. Voci	M.Caruso	D.Nucci
02	Agosto 2025	TERZA EMISSIONE	A. Voci	M.Caruso	D.Nucci